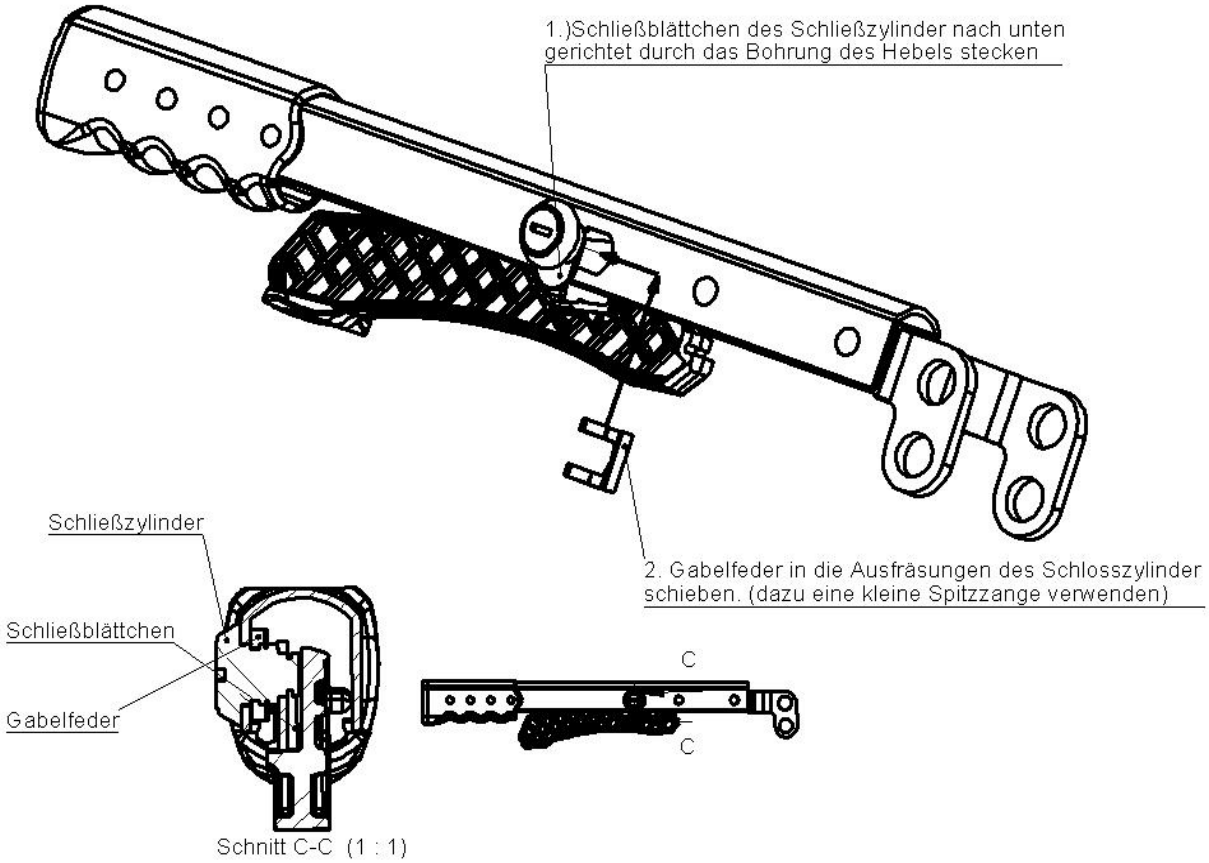Darstellung zu Schlossmontage